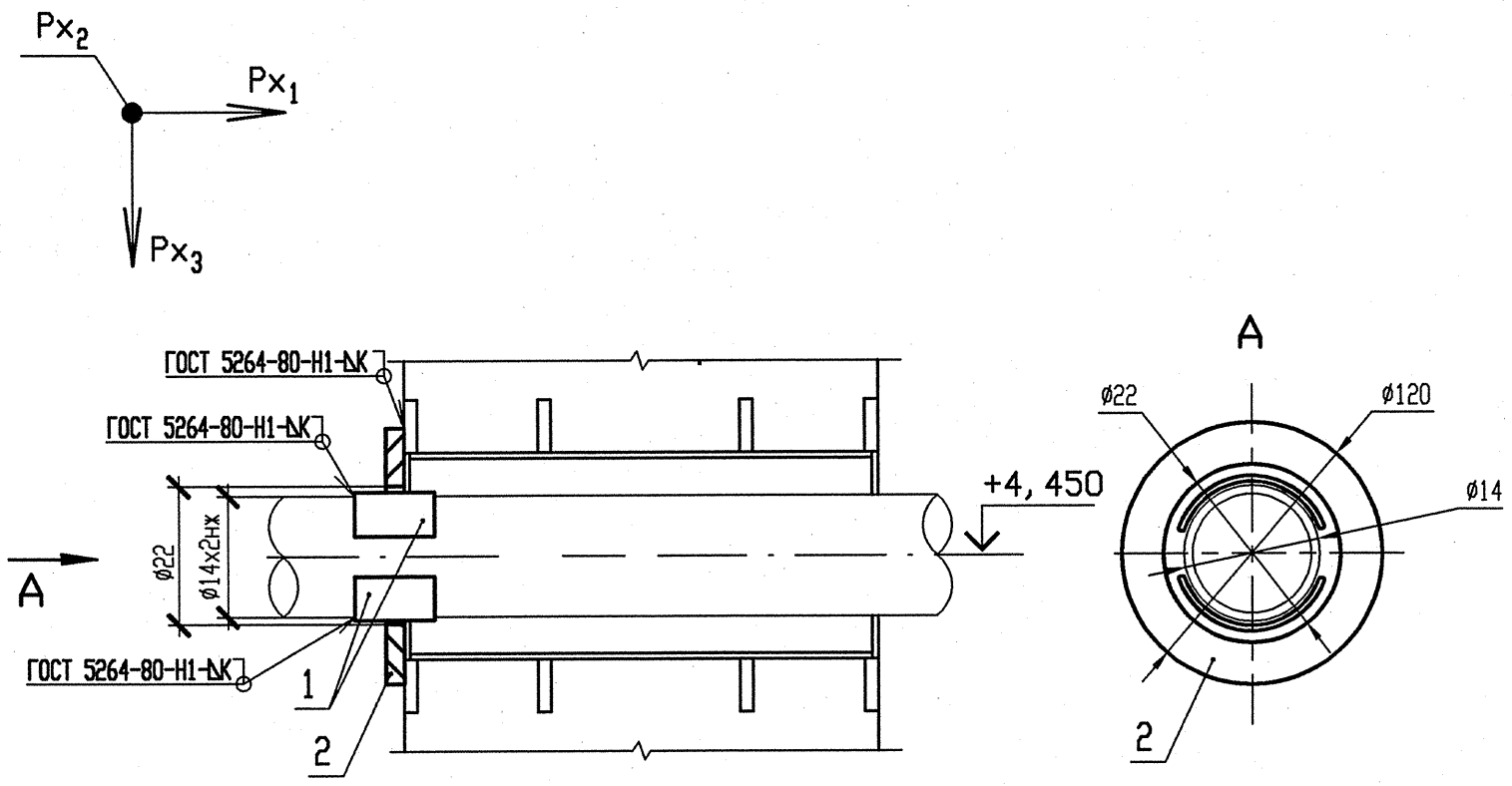

СПЕЦИФИКАЦИЯ ДЕТАЛЕЙ

Поз.	Обозначение	Наименование	Кол.	Материал	Масса, кг ед.	Масса, кг общ.	Примечание
1	А8-508.003-01	Накладка	2	Лист В-ПН-4 ГОСТ 19904-90 / 08Х18Н10Т ГОСТ 5582-75	0,03	0,06	
2	По наст. чертежу	Фланец	1	Лист Б-ПН-8 ГОСТ 19903-97 / 08Х18Н10Т ГОСТ 7350-77	0,90	0,90	
	ГОСТ 2246-70	Проволока		Св-04Х19Н11М3	—	—	
	ГОСТ 9467-75	Электроды		УОНИИ-13/45	—	—	
				Итого	0,96		

НАГРУЗКИ НА ОПОРУ

N опоры	Усилия, кН		
	Px_1	Px_2	Px_3
176	0	0	-0,02

1 Монтажно-сборочный чертеж R3.00691.1.0.13 л.7.

2 Сварку производить по ГОСТ 5264-80.

3 Сварку опоры с трубопроводом производить по А8-508.000.

4 Отметка трубопровода подлежит уточнению в соответствии с уклоном трубопровода.

5 Максимальная нагрузка на опору Px_3 дана с учетом сейсмического воздействия.

6 Катет шва (К) принять по наименьшей толщине свариваемых деталей.

7 Изготовить два комплекта.

АРХИВНЫЙ ЭКЗЕМПЛЯР

Изм	N уч.	Лист	N докум	Подп.	Дата
4	-	Зам.	230-13	-	-
Инженер 2к.		Ксендзова			17.04
Пров. инж. 1к.		Послушаев			17.04.
Пров. вед. инж.		Исаева			18.04
Н. контр.		Краснояров			24.05

210012. 0000029. 40003. 011
СО.00 R3.00691.1.0.13

Ростовская АЭС Блок 3

Реакторное отделение
Негерметичная часть
Вспомогательные трубопроводы системы СВО-2

Стадия	Лист	Листов
Р	102	

Опора скользящая 176

ОАО "НИАЭП" 2013

Инв. N подл. | R3.00691.1.0.13 | Подп. и дата | Взам. инв. N

Формат А3